ALTA PRESSIONE A PIENA PORTATA

B50

- Costruzione robusta, di facile manutenzione
- Azione fluida, meno vibrazioni ed usura
- Pressioni fino a 16 bar
- Portata fino a 350 litri/minuto
- Costruzione imbullonata per maggiore integrità
- Valvola d'aria pneumatica affidabile
- Si arresta con mandata chiusa senza danni
- Si riavvia aprendo la mandata

Codice tipico = B50. 05. SA. W3. BBS

MODELLO - B50: Standard
X50: ATEX

LIVELLO COSTRUZIONE

COMPONENTI BAGNATI
A: ALLUMINIO
S: ACCIAIO INOX 316

COMPONENTI NON BAGNATI
A: ALLUMINIO

TIPO DI VALVOLA
B: A SFERA
W: SFERA APPESANTITA

MODELLO

SEDI VALVOLE
S: ACCIAIO INOX 316
A: ALLUMINIO

SFERE VALVOLE
T: PTFE
N: NEOPRENE
B: BUNA-N
E: EPDM
S: ACCIAIO INOX
V: VITON

MEMBRANE
T: PTFE
N: NEOPRENE
B: BUNA-N
R: SANTOPRENE
E: EPDM
H: POLIESTERE (HYTREL)
O: PTFE UNICO PEZZO
P: POLIURETANO
V: VITON

Dati tecnici

SERIE METALLICA - PIENA PORTATA 2:1 B50 IN ACCIAIO INOX, ALLUMINIO

Portata massima:	350 l./min
Pressione massima di esercizio:	16 bar
Dimensione massima delle particelle solide:	6 mm.
Entrata aria:	3/4" BSP(F) / NPT
Limiti di temperatura:	determinati dagli elastomeri
Altezza aspirazione (a secco):	6,1 m.
Altezza aspirazione (con fluido):	7,6 m.
Entrata/uscita fluido:	2" BSP / NPT
Installazione:	a pavimento
Accessori inclusi:	silenziatore aria esausta

Peso di trasporto:

Acciaio inox/alluminio	78 kg.
Alluminio	52 kg.

Dimensioni di trasporto: 850 x 450 x 800 mm.

Curva caratteristica

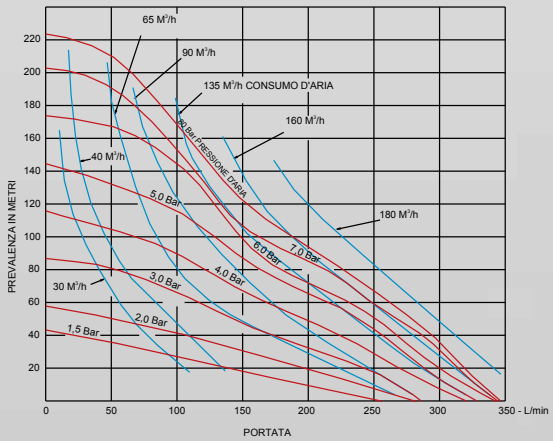

Nota: La curva caratteristica è stata determinata alle seguenti condizioni: aspirazione sotto battente, pompaggio di acqua pulita attraverso un misuratore di flusso elettronico calibrato con smorzatore di pulsazioni e silenziatore.

Dimensioni

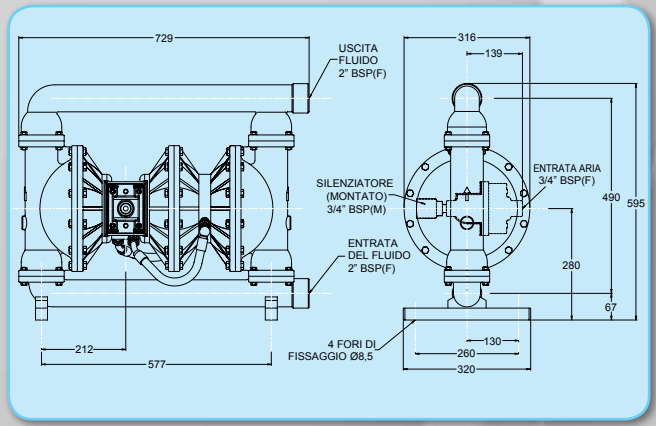

Il disegno sopra riportato illustra solo la versione in acciaio inox.